Seria PF-DC [230-240V]

PRZECIWZAKŁÓCENIOWE FILTRY ZASILANIA
Z BLOKEREM SKŁADOWEJ STAŁEJ SIECI ZASILAJĄCEJ
DO UŻYTKU Z URZĄDZENIAMI AUDIO-VIDEO

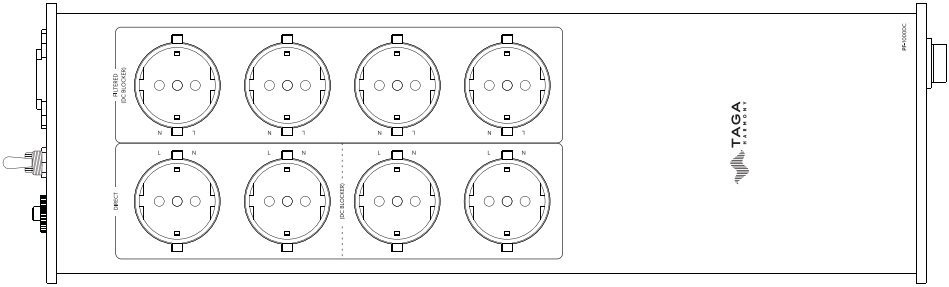

Instrukcja obsługi

Edycja 10-2026

Wstęp

Dziękujemy za zakup filtra przeciwzakłóceniowego TAGA Harmony.

Filtry serii PF-DC łączą w sobie funkcję filtrowania zakłóceń sieciowych oraz redukcji składowej stałej napięcia zasilającego.

FILTROWANIE ZAKŁÓCEŃ SIECI
Sieć elektryczna w naszych domach lub miejscach pracy narażona jest na różne zakłócenia, np. elektromagnetyczne (EMI) generowane przez urządzenia podłączone do tej samej sieci (lodówki, klimatyzatory, komputery itp.). Te zakłócenia powstają nie tylko wewnątrz domu lub biura, ale także we wszystkich urządzeniach znajdujących się w budynku lub poza nim, a także mogą się różnić w zależności od pory dnia lub tygodnia, kiedy zmienia się natężenie ruchu w sieci elektrycznej.
Wszystkie te zakłócenia, które nazywamy szumami, mają bardzo negatywny wpływ na źródła zasilające Twój system i generują niechciane efekty i zakłócenia.
Ta „brudna" energia elektryczna może mieć negatywny wpływ na wydajność Twojego systemu audio-video.
Filtry TAGA Harmony to świetny sposób na ograniczenie negatywnych efektów pochodzących z zasilania i odizolowanie systemu od zanieczyszczonej energii.

Zanieczyszczona energia elektryczna ma również negatywny wpływ na obwody wewnętrzne i zasilacze Twojego sprzętu, a ponieważ filtry z serii PF-DC działają jako bufor między gniazdkiem ściennym, a sprzętem, pomoże to w wydłużeniu żywotności podłączonych komponentów.

DC BLOKER
Wbudowany filtr DC napięcia zasilającego (Bloker DC) usuwa lub ogranicza niepożądaną składową stałą w wybranych wyjściowych gniazdach zasilających, która jest odpowiedzialna za szumy (brzęczenie) i wyższą temperaturę pracy transformatorów, co pogarsza jakość dźwięku. Dzięki temu podłączone komponenty pracują ciszej i wydajniej a przydźwięk sieciowy w kolumnach głośnikowych jest znacznie zredukowany.

Dzięki filtrom zasilania z serii PF-DC będziesz mógł cieszyć się lepszą jakością sprzętu audio i video.

Gniazdo zasilania IEC C14 i wymienny przewód zasilający Schuko-IEC C13 umożliwiają w dowolnym momencie wymianę na audiofilski kabel zasilający klasy premium.

Czyszczenie
Nie używaj silnych środków chemicznych. Użyj gładkiej, miękkiej ściereczki do czyszczenia.

Specyfikacje i najnowsza edycja instrukcji obsługi
Pełne specyfikacje techniczne oraz najnowsza edycja instrukcji obsługi są dostępne na stronie **www.TagaHarmony.com** oraz **www.polpak.com.pl**.

Spis treści

Instrukcje dot. bezpieczeństwa	4
Nazwy elementów - panele	6
Podłączanie filtra oraz obsługa	8
Zawartość opakowania	12

Instrukcje dot. bezpieczeństwa

WAŻNE!

PRZECZYTAJ DOKŁADNIE TEN ROZDZIAŁ PRZED OBSŁUGĄ URZĄDZENIA!

CAUTION

RISK OF ELECTRIC SHOCK
DO NOT OPEN

UWAGA: ABY UNIKNĄĆ RYZYKA POŻARU LUB PORAŻENIA PRĄDEM
NIE NARAŻAJ URZĄDZENIA NA DZIAŁANIE DESZCZU LUB WILGOCI.
NIGDY NIE ZDEJMUJ OSŁONY OBUDOWY (LUB JEJ TYŁU).
W ŚRODKU NIE MA CZĘŚCI WYMAGAJĄCYCH SERWISU UŻYTKOWNIKA.
POZOSTAW SERWISOWANIE WYKWALIFIKOWANYM PRACOWNIKOM SERWISU.

Symbol trójkąta z błyskawicą w środku ostrzega użytkownika przed możliwością wystąpienia nieizolowanych niebezpiecznych napięć wewnątrz obudowy urządzenia, które mogą powodować porażenie elektryczne człowieka.

Symbol trójkąta z wykrzyknikiem w środku ostrzega użytkownika o występowaniu ważnych instrukcji obsługi i serwisowania w literaturze dołączonej do urządzenia.

UWAGA! ABY UNIKNĄĆ RYZYKA POŻARU LUB PORAŻENIA ELEKTRYCZNEGO, NIE NARAŻAJ URZĄDZENIA NA DZIAŁANIE WODY LUB WILGOCI, ORAZ OBIEKTÓW WYPEŁNIONYCH PŁYNAMI, TAKICH JAK WAZONY, KTÓRYCH NIE POWINNO UMIESZCZAĆ SIĘ NA URZĄDZENIU.

OSTRZEŻENIE! ABY UNIKNĄĆ PORAŻENIA PRĄDEM, DOKŁADNIE I DO KOŃCA WŁÓŻ WTYCZKĘ PRZEWODU ZASILANIA DO GNIAZDA ZASILANIA, A ZŁĄCZE PRZEWODU ZASILANIA DO GNIAZDA W URZĄDZENIU (JEŻELI TO URZĄDZENIE NIE JEST WYPOSAŻONE W ZINTEGROWANY [NIEWYMIENNY] PRZEWÓD ZASILANIA).

OSTRZEŻENIE! DLA OCHRONY PRZED RYZYKIEM POŻARU, WYMIEŃ BEZPIECZNIK NA NOWY O IDENTYCZNYCH PARAMETRACH JAK FABRYCZNIE PRZEWIDZIANO DLA TEGO URZĄDZENIA (JEŻELI URZĄDZENIE WYPOSAŻONO W BEZPIECZNIK WYMIENNY PRZEZ UŻYTKOWNIKA).
JEŻELI URZĄDZENIE NIE JEST WYPOSAŻONE W BEZPIECZNIK WYMIENNY PRZEZ UŻYTKOWNIKA POZOSTAW WYMIANĘ WYKWALIFIKOWANEMU PERSONELOWI.

UWAGA! URZĄDZENIE MOŻE BYĆ GORĄCE. ZAWSZE ZAPEWNIJ ODPOWIEDNIĄ WENTYLACJĘ DLA PRAWIDŁOWEGO CHŁODZENIA. NIE USTAWIAJ URZĄDZENIA W POBLIŻU ŹRÓDEŁ CIEPŁA LUB W MIEJSCACH NIE WENTYLOWANYCH.

Instrukcje dot. bezpieczeństwa

1. Przeczytaj instrukcję - wszystkie informacje dotyczące bezpieczeństwa powinny być przeczytane przed obsługą.
2. Zachowaj instrukcję - instrukcje dotyczące bezpieczeństwa powinny zostać zachowane do wglądu.
3. Zastosowanie ostrzeżeń - wszystkie uwagi dotyczące bezpieczeństwa powinny być bezwzględnie stosowane.
4. Przestrzeganie instrukcji - wszystkie instrukcje dotyczące obsługi i sposobu użycia powinny być przestrzegane.
5. Czyszczenie - odłącz urządzenie od gniazda zasilania przed czyszczeniem. Nie używaj płynów lub aerozoli. Przetrzyj suchą, miękką szmatką.
6. Woda i wilgoć - nie ustawiaj urządzenia w pobliżu wody – na przykład blisko wanny, kabiny prysznicowej, kuchennego zlewu, pralki, w wilgotnej piwnicy lub w pobliżu basenu itp. Te środki ostrożności dotyczą również kabla (przewodu) zasilania.
7. Akcesoria - nie umieszczaj urządzenia na niestabilnej powierzchni stołu, stojaka lub innych powierzchni. Produkt może upaść, powodując obrażenia dziecka lub dorosłego oraz poważne uszkodzenia urządzenia. Używaj tylko ze stolikami, mocowaniami dostarczanymi razem z urządzeniem lub zalecanymi przez producenta. Każdy sposób montażu urządzenia powinien być zgodny z instrukcją i wykorzystywać akcesoria montażowe dostarczane przez producenta.
8. Wentylacja – jeżeli urządzenie posiada otwory wentylacyjne powinny one mieć zapewnioną odpowiednią przestrzeń umożliwiając odpowiednie odprowadzanie ciepła. Otwory nie powinny być blokowane przez umieszczanie urządzenia na łóżku, kanapie, dywanie itp. Urządzenie nie powinno być instalowane w miejscach nie zapewniających odpowiedniej instalacji takich jak regał na książki - chyba, że zostanie zapewniona odpowiednia wentylacja.
   Dla produktów wyposażonych w oddzielny zasilacz należy pozostawić co najmniej 5 cm wolnej przestrzeni ze wszystkich bocznych stron i górnej części zasilacza.
9. Źródła zasilania - urządzenie powinno być zasilane wyłącznie ze źródeł o napięciu sieciowym wyszczególnionym na etykiecie umieszczonej na produkcie i / lub, jeżeli jest na wyposażeniu, oddzielnym zasilaczu. Jeśli nie jesteś pewien źródła w swoim domu, skonsultuj się z lokalnym dostawcą lub dealerem w salonie. Dla urządzeń zasilanych z baterii lub innych źródeł zapoznaj się z instrukcją obsługi.
10. Uziemienie i polaryzacja – niektóre urządzenia do prawidłowego działania lub w celu wykorzystania pełni możliwości, mogą wymagać podłączenia do gniazda zasilania z uziemieniem – więcej informacji znajdziesz w instrukcji.
    Niektóre urządzenia mogą posiadać oznaczenia przewodu fazy (L) i neutralnego (N) dla zasilania - w celu wykorzystania pełni możliwości tych produktów, zalecane jest właściwe podłączenie polaryzacji zgodnie z oznaczeniami na urządzeniu - więcej informacji znajdziesz w instrukcji. Podłączenie polaryzacji niezgodnie z oznaczeniami nie ma wpływu na trwałość i niezawodność urządzenia.
11. Zabezpieczenie kabla zasilania - kabel (przewód) zasilania powinien zostać położony tak, aby nie był narażony na zdeptanie, przebicie, należy zwrócić szczególną uwagę, aby kable nie były zagięte przy wtyku gniazda zasilania oraz w miejscu gdzie "wychodzą" z urządzenia.
12. Burze - dla dodatkowej ochrony podczas burz lub gdy urządzenie nie jest używane przez dłuższy okres, odłącz je od gniazda zasilania oraz odłącz antenę i wszelkie kable. Zabezpieczy to urządzenie przed wyładowaniami atmosferycznymi oraz spięciami linii elektrycznej.
13. Przeciążenia - nie należy przeciążać gniazd zasilania i dodatkowych rozgałęziaczy. Może to spowodować porażenie prądem lub pożar.
14. Przedmioty i płyny - nigdy nie wpychaj żadnych przedmiotów poprzez otwory w tym urządzeniu do jego wnętrza. Mogą one spowodować zwarcie skutkując porażeniem elektrycznym lub pożarem. Nie narażaj urządzenia na zachlapanie oraz zadbaj, aby żadne obiekty wypełnione płynami jak wazony nie były umieszczane na urządzeniu.
15. Serwisowanie - nie podejmuj samodzielnych prób naprawy lub zdejmowania pokrywy, grozi to narażeniem na działanie wysokiego napięcia oraz na inne zagrożenia. Pozostaw wszelkie naprawy wykwalifikowanemu personelowi.
16. Uszkodzenia wymagające serwisu - odłącz urządzenie od gniazda zasilania i przekaż je wykwalifikowanemu personelowi serwisu w poniższych przypadkach:
    - jeśli uszkodzony jest kabel zasilania;
    - jeśli wyleje się jakiś płyn lub wpadną do urządzenia inne obiekty;
    - po narażeniu urządzenia na działanie wody;
    - jeśli urządzenie nie działa zgodnie z instrukcją. Dopasuj ustawienia zgodnie z instrukcją obsługi, nieprawidłowe ustawienia mogą skutkować uszkodzeniem wymagającym ingerencji wykwalifikowanego personelu do przywrócenia prawidłowego działania;
    - jeśli urządzenie upadło lub zostało uszkodzone w inny sposób;
    - jeśli urządzenie wykazuje wyraźne zmiany w działaniu - konieczna jest interwencja serwisu.
17. Wymiana części - jeśli wymagana jest wymiana komponentów, upewnij się, że technik użył części zalecanych przez producenta lub o podobnej charakterystyce jak oryginalne. Nieautoryzowane zamienniki mogą grozić pożarem, porażeniem elektrycznym lub innymi niebezpieczeństwami.
18. Test bezpieczeństwa - po każdej wizycie w serwisie lub naprawie, poproś serwisanta o sprawdzenie bezpieczeństwa użytkowania produktu i poprawności jego działania.
19. Ścienny lub sufitowy montaż - produkt powinien być montowany na ścianie lub suficie wyłącznie zgodnie z zaleceniami producenta.
20. Ciepło - produkt powinien być umieszczony z dala od źródeł ciepła takich jak kaloryfer, piec lub inne (włącznie z innymi urządzeniami generującymi ciepło takimi jak np. wzmacniacze).
21. [Dotyczy produktów wyposażonych w lampy próżniowe]
    Klatka lub osłona lamp - dla bezpieczeństwa użytkowania i ochrony lamp urządzenie może być wyposażone w klatkę ochronną lub osłonę lamp. Nie zalecamy jej zdejmowania dopóki nie zachodzi konieczność wymiany lamp.
    Po zdjęciu klatki lub osłony - nie dotykaj lamp - mogą być gorące i spowodować bolesne oparzenia skóry.
22. Środowisko pracy - Temperatura i wilgotność otoczenia pracy urządzenia: od +5°C do +35°C; mniej niż 85% RH (otwory wentylacyjne nie są zablokowane).

OSTRZEŻENIE DOTYCZĄCE OPAKOWANIA

Opakowanie może zawierać elementy takie jak plastik, które **należy trzymać z dala od małych dzieci**.
Cienka folia lub małe elementy mogą przykleić się do nosa i ust lub zostać połknięte i uniemożliwić oddychanie.

Nazwy elementów - panele

Uwaga! Rozmieszczenie elementów i wyświetlaczy może różnić się w zależności od modelu.

FRONT

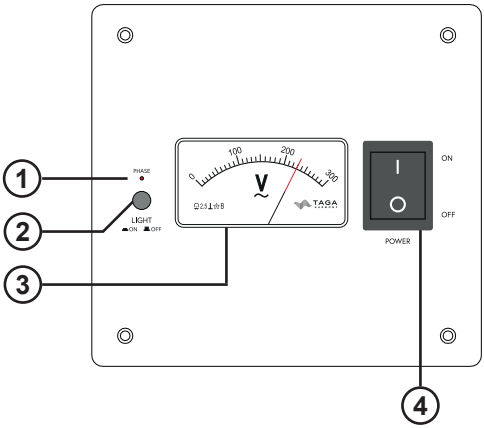

TYŁ

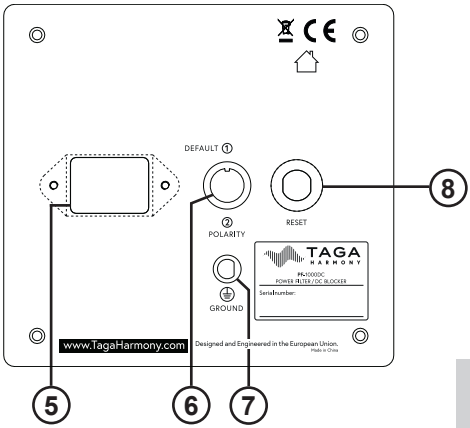

1. Wskaźnik LED fazy
2. Przycisk Podświetlenia Wyświetlacza Analogowego
3. Wyświetlacz wskaźnika napięcia - Analogowy
4. Przełącznik zasilania [ON (I) - włączony, OFF (O) - wyłączony]
5. Gniazdo kabla zasilania
6. Przełącznik polaryzacji
7. Śruba uziemienia
8. Przycisk reset

Nazwy elementów - panele

GÓRA

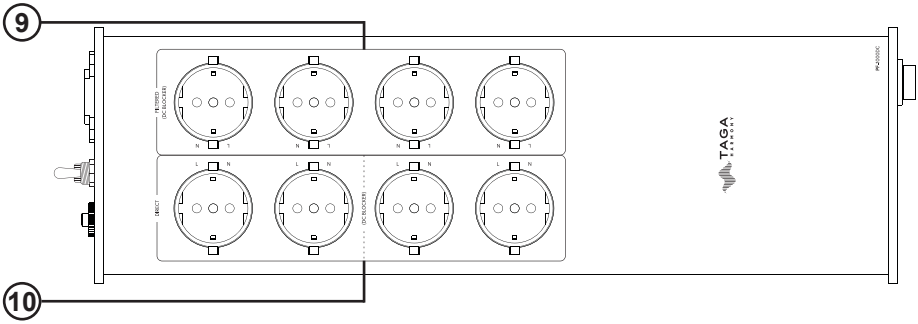

9. Gniazda zasilające - wyjścia FILTERED (filtrowane) z Blokerem DC
10. Gniazda zasilające - wyjścia DIRECT (bezpośrednie - niefiltrowane) z Blokerem DC

Podłączanie filtra oraz obsługa

Użytkownik ponosi pełną odpowiedzialność za sprawdzenie specyfikacji urządzeń zewnętrznych i użycie takich, które są kompatybilne z napięciem obsługiwanym przez filtr.
TAGA Harmony nie ponosi odpowiedzialności za uszkodzenia filtra i urządzeń zewnętrznych w przypadku korzystania z urządzeń o niekompatybilnym napięciu.

TAGA Harmony nie ponosi odpowiedzialności za niewłaściwe użycie filtra.

- Jeśli chcesz wyłączyć filtr zasilania, zalecamy najpierw wyłączyć sprzęt audio-video.
- Ten filtr zasilania nie jest zasilaczem awaryjnym (UPS) i nie będzie działać, gdy źródło zasilania ulegnie awarii (z powodu np. braku zasilania lub zbyt niskiego napięcia).

Wykrywanie fazy

A. Upewnij się, że przełącznik polaryzacji jest ustawiony na pozycji 1 (domyślna). Pozycja ta określa polaryzację styków żeńskich w gniazdach zasilania - zgodnie z oznaczeniami L i N.

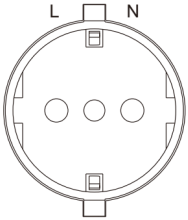

B. Podłącz kabel zasilający do filtra i do gniazdka elektrycznego.
C. Włącz filtr (przełącznik zasilania powinien znajdować się w pozycji ON (I).
D. **Wskaźnik LED fazy** ZAŚWIECI SIĘ kiedy faza będzie NIEPRAWIDŁOWA.
Jeśli faza jest nieprawidłowa, to:
d1- Wyłącz filtr (przełącznik zasilania powinien znajdować się w pozycji OFF (O)).
d2- Ustaw przełącznik polaryzacji na 2;
Ustawienie przełącznika polaryzacji na 2 spowoduje zamianę polaryzacji w gniazdach zasilania filtra (L → N, a N → L).
Pamiętaj o tym podczas podłączania urządzeń zewnętrznych.
d3- Włącz filtr;
d4- Wskaźnik LED fazy nie powinien się świecić - oznacza to, że faza jest prawidłowa.

Nigdy nie używaj tego przełącznika, gdy filtr jest włączony - może to uszkodzić filtr i / lub podłączone urządzenia - może być to podstawą do nieuznania gwarancji.
Przed uruchomieniem przełącznika polaryzacji odłącz kabel zasilający!

Podłączanie filtra oraz obsługa

E. Jeśli Twój sprzęt audio-video 230V posiada oznaczenie polaryzacji (L/N), upewnij się, że prawidłowo podłączasz wtyczkę kabla zasilania urządzenia do filtra.

NIEPRAWIDŁOWA FAZA
Na dzień publikacji niniejszej instrukcji, w większości krajów Unii Europejskiej nie ma ujednoliconego standardu określającego położenie przewodu fazowego (L) i neutralnego (N) w gniazdku elektrycznym.
Określenie „nieprawidłowej fazy" w niniejszej instrukcji obsługi, jest pojęciem używanym wyłącznie w odniesieniu do tego urządzenia w celu określenia położenia L i N w wyjściowych gniazdach zasilających filtra.

KABLE ZASILAJĄCE A FAZA
Przewody fazowy (L) i neutralny (N) w różnych kablach zasilających mogą być wewnętrznie połączone pomiędzy wtyczką kabla a złączem w inny sposób. Jeśli wskaźnik LED fazy zmieni swój stan po wymianie fabrycznie dołączonego kabla zasilającego na inny, nie oznacza to usterki, ale jest to objaw, że nowy kabel zasilający ma inne połączenie wewnętrzne, wspominane powyżej.
Jeśli wskaźnik LED fazy zaświeci się, wówczas wykonaj czynności wymagane, gdy faza jest nieprawidłowa, i które są opisane w punkcie.

Podłączanie urządzeń audio-wideo 230V - 240V

WAŻNE UWAGI DOTYCZĄCE BEZPIECZEŃSTWA!
- To urządzenie wymaga jednofazowego 3-przewodowego gniazdka elektrycznego.
- Zalecamy stosowanie wtyczek Schuko we wszystkich kablach zasilających.
- Należy uważać, aby nie przeciążać filtra.

Całkowite maksymalne obciążenie: całkowity maksymalny pobór mocy dla wszystkich podłączonych urządzeń do filtra nie powinien przekraczać maksymalnego obciążenia mocy dla tego filtra.
Całkowite maksymalne obciążenie mocy tego filtra podano w kilowatach (kW) lub watach (W) na tylnym panelu filtra: jest ono również dostępne w specyfikacjach na **www.TagaHarmony.com**

1. Upewnij się, że filtr jest wyłączony, a kabel zasilania jest odłączony.
2. Używając kabli zasilających podłącz sprzęt audio-video do gniazd zasilania zgodnie z zaleceniami dotyczącymi wykrywania fazy.
   Postępuj zgodnie z poniższymi zaleceniami:

Podłączanie filtra oraz obsługa

Zalecenia podłączeń urządzeń do gniazd zasilania

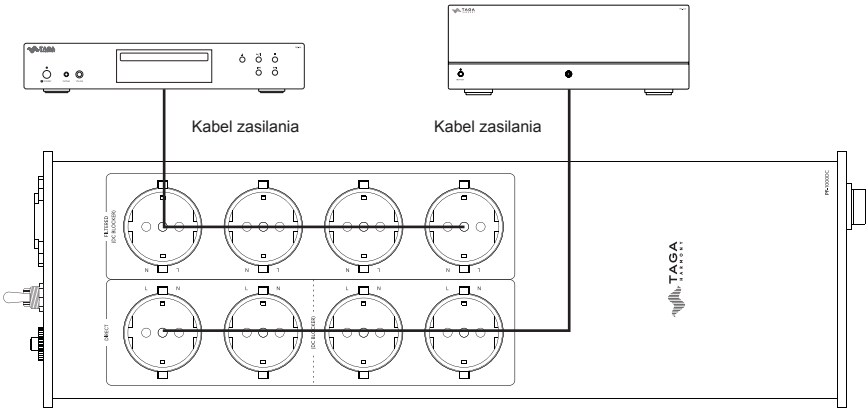

Model PF-1000DC

GNIAZDA FILTERED gniazda filtrowane szumy elektryczne są filtrowane i redukowane	GNIAZDA DIRECT gniazda niefiltrowane
Urządzenia cyfrowe np. DAC, Odtwarzacz multimedialny / sieciowy, Odbiornik BT itp. Źródła dźwięku np. Odtwarzacz CD / DVD /Blu-ray, Gramofon, Odbiornik radiowy itp. Przedwzmacniacze / akcesoria np. Przedwzmacniacz gramofonowy / AV / Stereo, Wzmacniacz słuchawkowy itp. Wyświetlacze obrazu np. Telewizor, Projektor	Urządzenia wzmacniające np. Końcówka mocy, Wzmacniacze zintegrowane - tranzystorowe / hybrydowe / lampowe, Amplituner AV, Subwoofer aktywny itp.

Zalecenia podłączeń sprzętu audio-video do wskazanych gniazd zasilania nie muszą być optymalnym rozwiązaniem dla wszystkich urządzeń.
W celu określenia opcji zasilania dla danego urządzenia, która zapewni najlepszą jakość jego pracy, sugerujemy empiryczne testy polegające na przełączaniu urządzenia pomiędzy poszczególnymi grupami gniazd zasilania.

Podłączanie filtra oraz obsługa

3. Dla filtra wymagane jest uziemienie.

W przypadku braku prawidłowego uziemienia w gniazdku elektrycznym, dla prawidłowej pracy filtra wymagane jest wykonanie uziemienia przez elektryka posiadającego odpowiednie uprawnienia.

Za pomocą solidnego, izolowanego kabla (nie dołączono do zestawu) należy połączyć śrubę uziemienia z uziemieniem w pomieszczeniu.

4. Twój filtr jest gotowy do pracy.
5. Podłącz kabel zasilający do filtra i do gniazdka elektrycznego.
6. Włącz filtr.
7. Włącz sprzęt audio-video i ciesz się swoim systemem.

Wyświetlacz analogowy (wybrane modele)

8. Gdy filtr jest włączony, wyświetlacz analogowy będzie wyświetlać przybliżone napięcie w woltach.

Przycisk Podświetlenia Wyświetlacza Analogowego (wybrane modele) - służy do włączania i wyłączania podświetlenia wyświetlacza analogowego.

ON - podświetlenie włączone.

OFF - podświetlenie wyłączone.

Uwaga! Wskazanie wyświetlacza jest bardzo przybliżone i nie należy go brać pod uwagę przy profesjonalnej ocenie jakości linii energetycznej.

Układ ochrony przed przepięciami i przeciążeniami (Reset)

9. **Reset** - filtr jest wyposażony w układ ochrony przed przepięciami i przeciążeniami dla wszystkich wyjść.
   Jeżeli załączy się układ ochrony (brak zasilania):
   - Odłącz filtr od zasilania.
   - Odłącz od filtra wszystkie urządzenia zewnętrzne.
   - Odczekaj co najmniej 15 minut, aż wewnętrzne układy filtra schłodzą się.
   - Włącz filtr.
   - Naciśnij przycisk reset, aby przywrócić działanie filtra.

   Uwaga! Jeżeli nie można przywrócić działania filtra, skontaktuj się z serwisem TAGA Harmony.
   Uwaga! W normalnym trybie pracy filtra przycisk **Reset** porusza się swobodnie i jest aktywowany wyłącznie w przypadku przeciążenia.

Układ ochrony przed przepięciami i przeciążeniami działa wyłącznie w zakresie parametrów podanych w specyfikacji filtra.
Nie zapewnia jednak 100% ochrony przed wszelkiego rodzaju przepięciami i przeciążeniami.
TAGA Harmony nie ponosi odpowiedzialności za uszkodzenia urządzeń zewnętrznych spowodowane przepięciami i przeciążeniami.

Zalecamy kontakt z profesjonalnym instalatorem lub dealerem w celu instalacji produktów TAGA Harmony.

Rekomendujemy użycie wysokiej jakości kabli i innych akcesoriów instalacyjnych TAGA Harmony.

Zawartość opakowania

Filtr przeciwzakłóceniowy	1 szt.
Kabel zasilający	1 szt.
Instrukcja obsługi	1 szt.

Deklaracja zgodności UE

CE	Produkt jest oznaczony symbolem widocznym z lewej strony. Jako jego producent, niniejszym oświadczamy, że ten produkt jest zgodny z następującym dyrektywami i rozporządzeniami UE: 2014/30/EU (EMC) & 2014/35/EU (LVD) & 2015/863/EU (RoHS) Pełny tekst deklaracji zgodności UE jest dostępny u producenta.

Utylizacja produktu

	Pozbywanie się zużytego sprzętu elektrycznego i elektronicznego (stosowane w krajach Unii Europejskiej i w pozostałych krajach stosujących własne systemy zbiórki) Ten symbol na produkcie lub dokumentacji i opakowaniu oznacza, że produkt nie może być traktowany jako odpad komunalny, lecz powinno się go dostarczyć do odpowiedniego punktu zbiórki sprzętu elektrycznego i elektronicznego w celu recyklingu. Odpowiednie zagospodarowanie zużytego produktu zapobiega potencjalnym zagrożeniom dla środowiska i zdrowia ludzi, do których mogłoby dojść w przypadku niewłaściwego obchodzenia się z tymi odpadami. Recykling materiałów pomaga chronić zasoby naturalne. W celu uzyskania bardziej szczegółowych informacji na temat recyklingu tego produktu, należy skontaktować się z lokalną jednostką samorządu terytorialnego, ze służbami zajmującymi się zagospodarowywaniem odpadów lub ze sklepem, w którym zakupiono produkt.

TAGA EUROPA
POLPAK POLAND Sp. z o.o.
AL.JEROZOLIMSKIE 331A
05-816 REGUŁY k/WARSZAWY, POLAND
Email: biuro@polpak.com.pl
Internet: www.polpak.com.pl